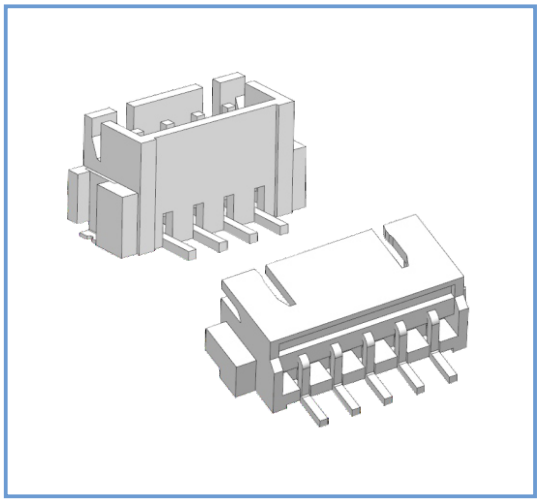

◆选 型 Type Selection

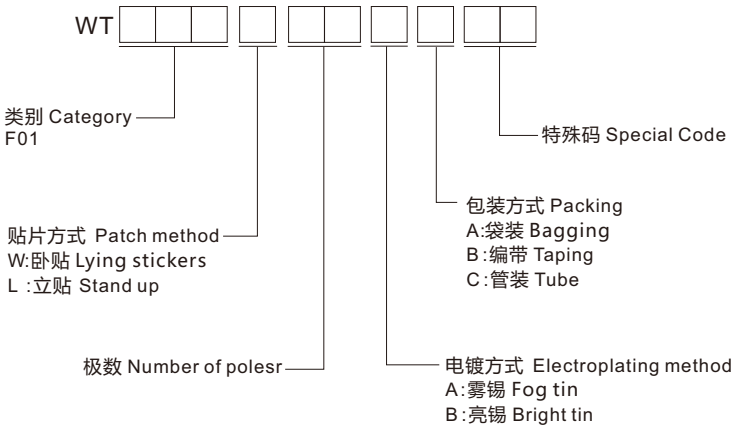

◆图 表 Diagram

■ 2.54立贴 Stand up

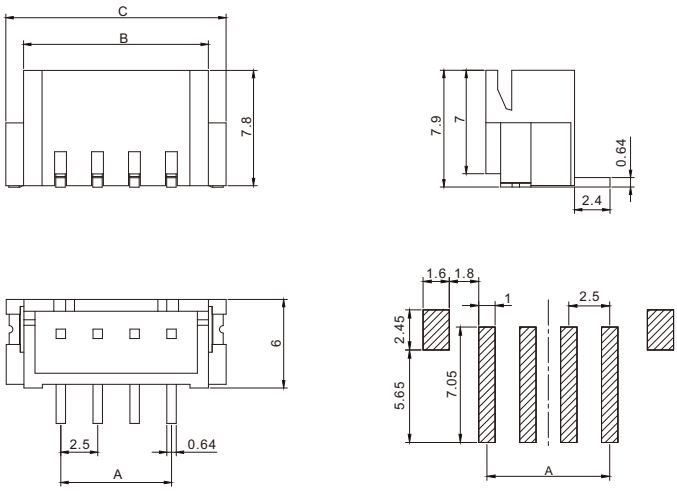

焊接图
Welding diagram

■ 2.54卧贴 Lying stickers

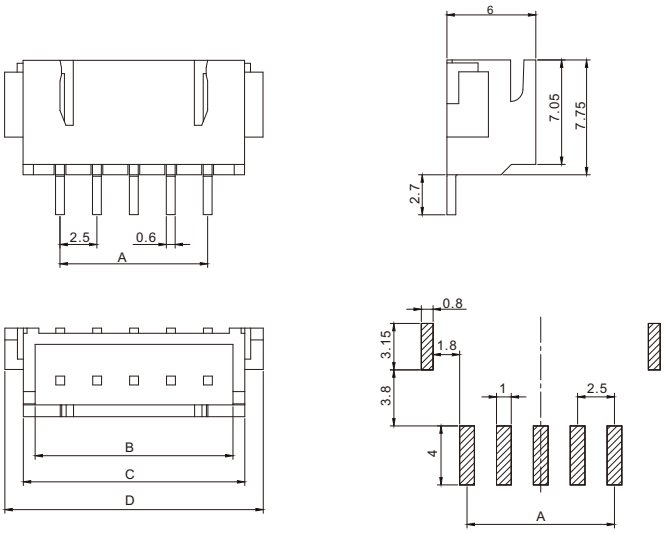

焊接图
Welding diagram

◆规 格 Specifications

- 极数 Number of polesr：2~20
- 工作温度 Working Temperature：-40℃~+85℃
- 额定电压（最大） Voltage rating(max)：1250V,AC
- 接触电阻 Contact resistance：≤0.02Ω
- 绝缘电阻 Insulation resistance：≥100MΩ
- 目前评级 Current rating：1.0A
- 耐压 Withstand voltage：250VAC(rms)

◆材 质 Material

- 端子 Terminal：铜合金 Copper Alloy
- 外壳 Housing：LCP/6T

■ 2.54立贴 Stand up

CKT	尺寸 Size(mm)		
	A	B	C
2P	2.5	7.5	10.0
3P	5.0	10.0	12.5
4P	7.5	12.5	15.0
5P	10.0	15.0	17.5
6P	12.5	17.5	20.0
7P	15.0	20.0	22.5
8P	17.5	22.5	25.0
	……	……	……

■ 2.54卧贴 Lying stickers

CKT	尺寸 Size(mm)			
	A	B	C	D
2P	2.5	5.9	7.5	10.0
3P	5.0	8.4	10.0	12.5
4P	7.5	10.9	12.5	15.0
5P	10.0	13.4	15.0	17.5
6P	12.5	15.9	17.5	20.0
7P	15.0	18.4	20.0	22.5
8P	17.5	20.9	22.5	25.0
	……	……	……	……